7.9642.7624.0.00.101

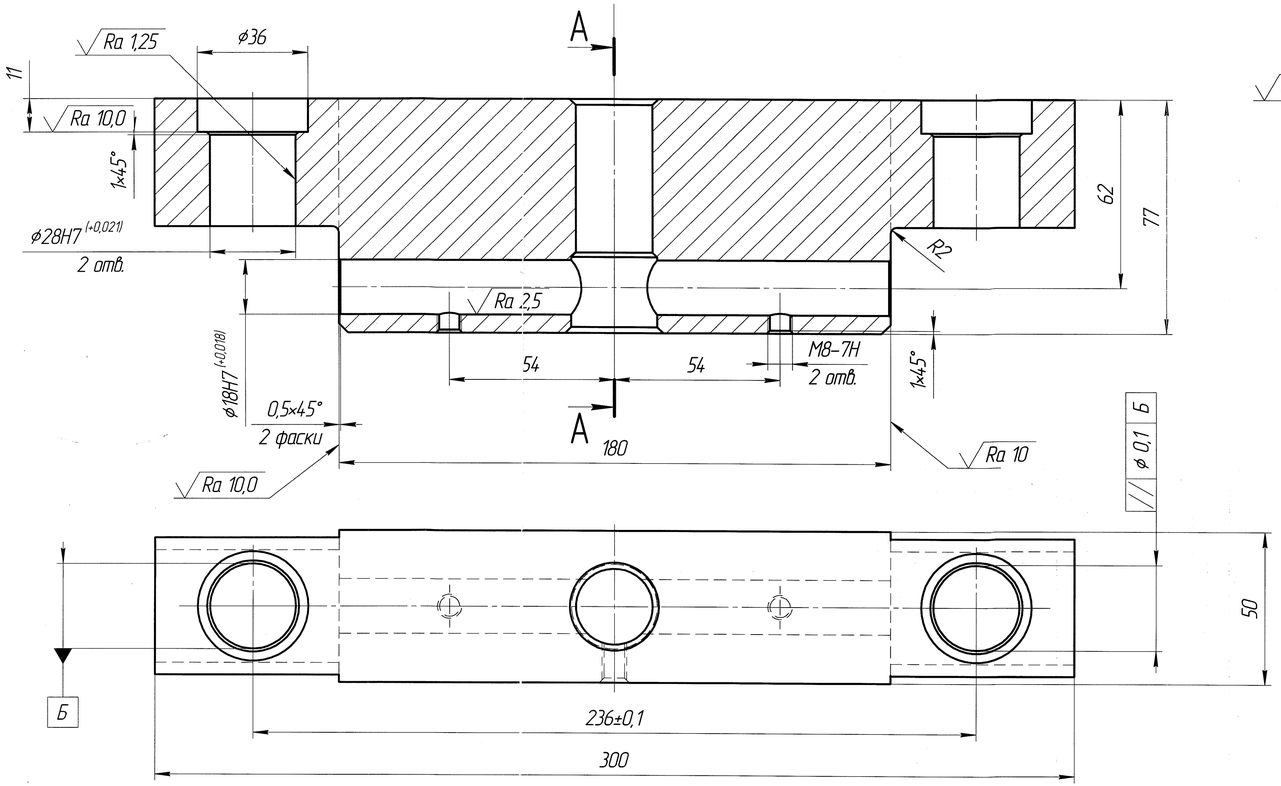

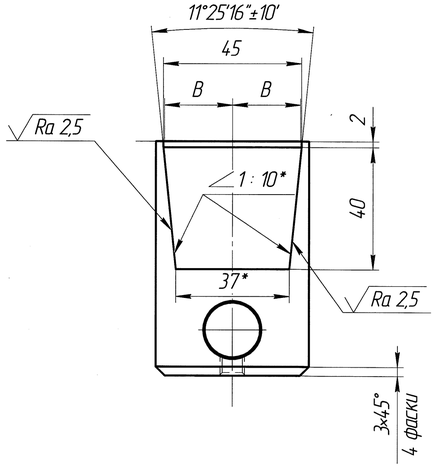

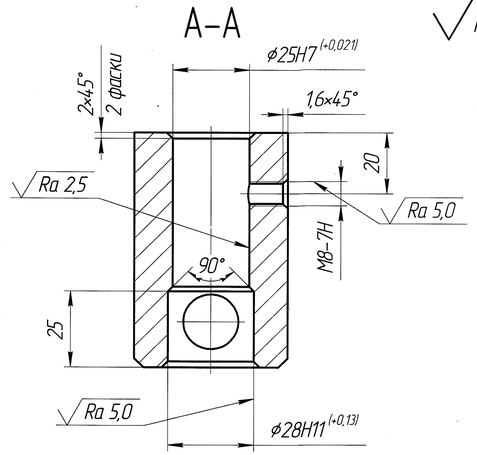

Ra 20 (√)

1. 35..... 40 HRC
2. *Размеры для справок.
3. H14, h14, $\pm \frac{IT14}{2}$.
4. Разность размеров B не более 0,05 мм.

					7.9642.7624.0.00.101			
Изм.	Лист	№ докум.	Подп.	Дата	Корпус	Лит.	Масса	Масштаб
Разраб.		Чумакова		20.02.19			6,3	1:1
Пров.		Захарова		20.02.19		Лист	Листов 1	
Т.контр.								
Н.контр.		Богданов		20.02.19	Сталь45ГОСТ1050-2013			
Утв.		Яковинич		20.02.19				

Инв. № подл. 51351 | Подп. и дата 14.03.19 | Взам. инв. № | Инв. № дубл. | Подп. и дата | Справ. № | Перв. примен.